gcp applied technologies

Serviseal® AT 240 - Servitite® AT 200

Sistema Speciale di Waterstop in PVC coestrusi con elemento idroespansivo

Descrizione

Sistema rivoluzionario di Waterstop in PVC ad alta resistenza, con spessore elevato, coestruso nei due bulbi terminali con elemento idroespansivo, che espande al contatto con acqua. Disponibili sia nella versione per applicazione esterne che per quella per applicazione interna.

Applicazioni principali

Servitite AT 200 è un waterstop a posizionamento interno usato principalmente per strutture di contenimento liquidi, che viene installato centralmente alla sezione del calcestruzzo per resistere alla pressione d'acqua sia dall'interno che dall'esterno.

Serviseal AT 240 viene installato esternamente alla struttura di calcestruzzo in strutture progettate per non fare entrare acqua dall'esterno come scantinati, strutture sottoquota o in falda od anche in caso di pavimenti di serbatoi.

I due diversi profili possono essere combinati utilizzando i pezzi speciali studiati appositamente e prodotti direttamente in stabilimento.

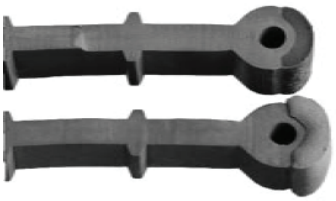

Stoccaggio

Proteggere da pioggia e umidità.

Vantaggi applicativi

- **Elemento idroespansivo** - il compound idrofilico si espande fino a quattro volte il suo volume originale
- **Sigillatura progressiva** - espande per seguire il profilo dei vuoti che si sono creati nel calcestruzzo
- **Sistema completo** - prevede sia forme per applicazioni esterne che interne alle sezioni delle murature
- **Tecnologia avanzata** - garantisce una aumentata tenuta alla pressione dell'acqua
- **Elevata sicurezza** - garantisce prestazioni fino a tre volte superiori ai waterstop tradizionali in PVC
- **Profilo speciale** - consente una compattazione efficace del calcestruzzo attorno ai risalti ed ai bulbi terminali
- **Tenuta all'acqua superiore** - riduce i rischi di potenziali trafilamenti

Attrezzatura Complementare

Secura Clips
Fascette per l'assemblaggio con Adcor 500S.

Tavole fondo giunto
Aerofil (di diversi spessori e larghezza).

Sigillanti per giunti
Vertiseal®, Paraseal®

Welding Knife
Coltello elettrico (110 o 220V) per la saldatura dei pezzi in cantiere.

Jointing Jig
Maschera per l'allineamento in fase di saldatura.

Salute e Sicurezza

Leggere l'etichetta e la Scheda di Sicurezza prima dell'uso. Gli utilizzatori devono essere al corrente di tutte le voci di rischio e sicurezza.

La fusione degli elementi in PVC genera fumi di acidi clorurati. Non respirare tali fumi e mantenere ventilate le aree di lavoro, se sono interne, durante l'operazione di giunzione.

Richiedere le schede di sicurezza a GCP Italiana S.p.A.

Specifica Tecnica Sintetica

Servitite AT 200 e/o Serviseal AT 240 waterstop con elemento idroespansivo coestruso dovranno essere installati realizzando una rete continua, limitando le giunzioni in cantiere solamente per quelle di testa e seguendo le istruzioni del produttore GCP Italiana S.p.A.

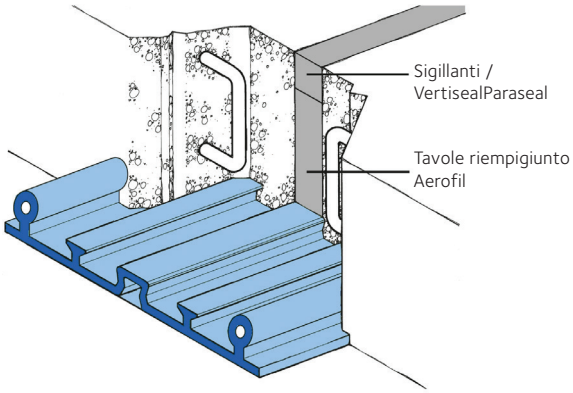

Giunto di espansione con Serviseal™ AT 240

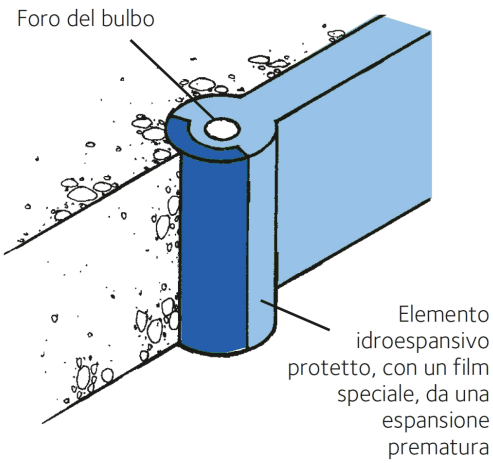

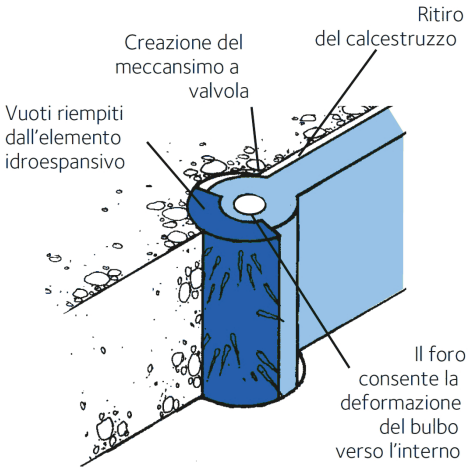

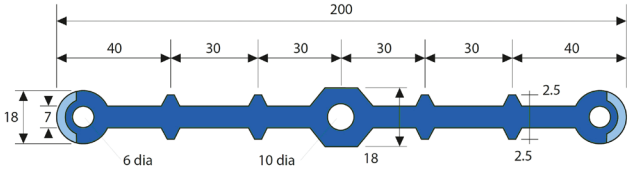

Servitite AT 200

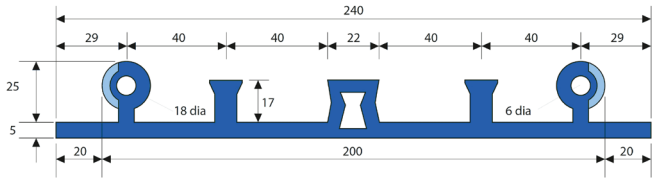

Serviseal AT 240

Proprietà del Composto	
Resistenza a trazione	≥ 14 N/mm²
Allungamento a rottura	250%
Indice di durezza secondo B.S.	42
Peso specifico	1,42 circa
Il compound è stato testato per essere in conformità alle B.S. 2571	

Dati Caratteristici e Prestazioni:	
Serviseal AT 240 (per posizionamento esterno)	
Larghezza	240 mm
Spessore dell'anima	5 mm
Lunghezza rotoli	7,5 m
Peso rotoli	22 Kg
Servitite AT 200 (per posizionamento centrale)	
Larghezza	200 mm
Spessore dell'anima	5 mm
Lunghezza rotoli	7,5 m
Peso rotoli	18 Kg

gcpat.com | Tel. +39.02.93537.531/291 | Fax +39.02.93537.516

Confidiamo che le informazioni date con la presente siano utili. Sono basate su dati e conoscenze che riteniamo vere ed accurate e sono messe a disposizione dell'utente perché li consideri, facendo le opportune verifiche. Tali informazioni non rientrano nei nostri obblighi quali fornitori e per esse nessun compenso, esplicito o implicito, viene richiesto e/o viene dato. Anche per questo non assumiamo alcuna responsabilità per l'uso di tali informazioni e per i risultati che possono essere ottenuti. Nessuna informazione, raccomandazione o suggerimento può essere intesa ad un impiego in un processo che violi qualsiasi brevetto, copyright o diritto di terzi.

Serviseal e Servitite sono marchi registrati della GCP Applied Technologies Inc in USA o in altri stati. Questa lista di marchi registrati è stata composta usando le informazioni disponibili alla data di pubblicazione e potrebbero non riflettere accuratamente la proprietà o lo status di essi.

© Copyright 2016 GCP Applied Technologies Inc. Tutti i diritti riservati.

GCP Applied Technologies Inc., 62 Whittemore Avenue, Cambridge, MA 02140 USA.

Via Trento, 7 - 20017 Passirana di Rho (MI)

GCP0082_Serviseal-AT-240_Servitite-AT-200_IT_1217 al

gcp applied technologies